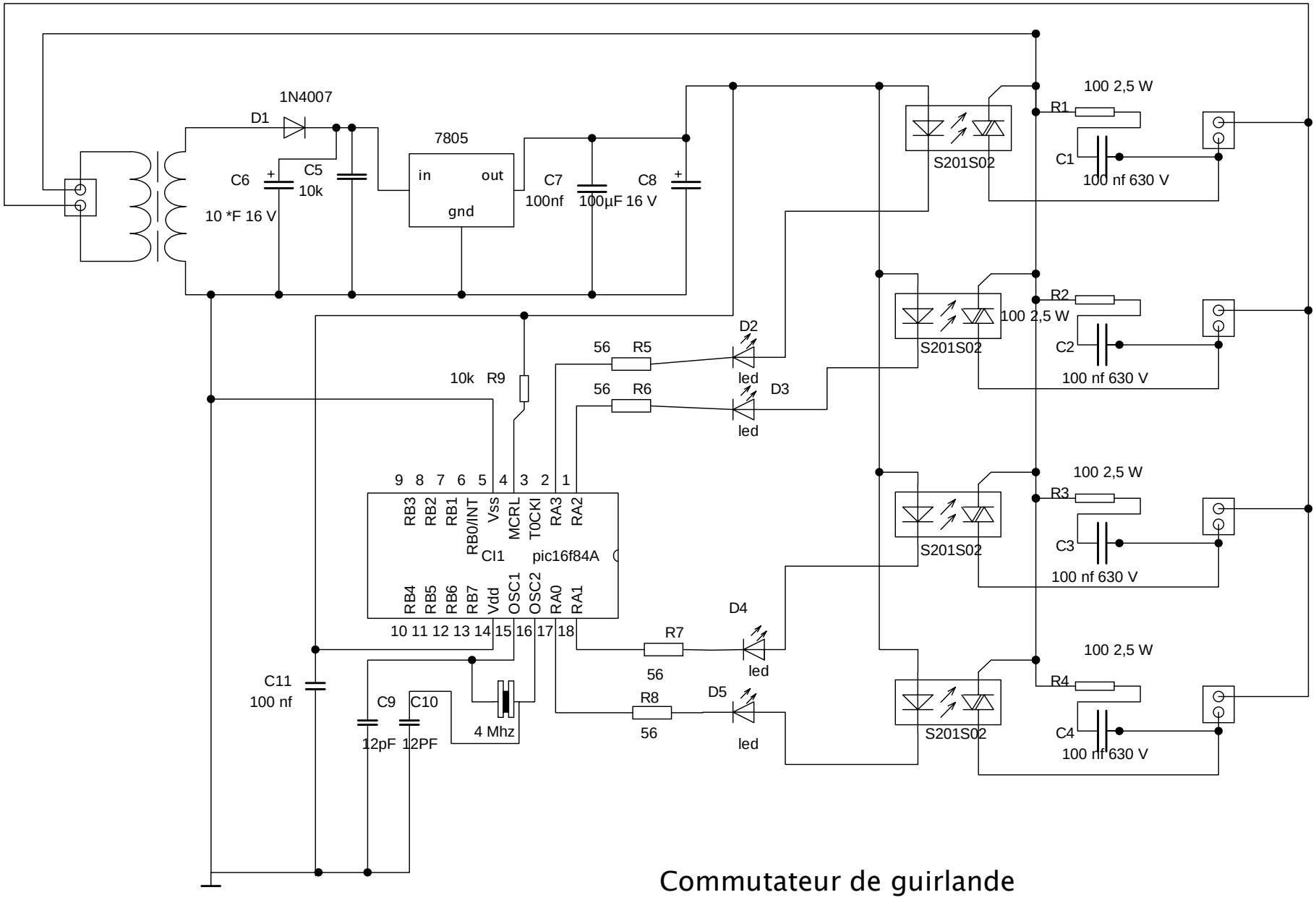

Commutateur de guirlande

SSK informatique

R5,R6,R7,R8 = 56 Ω pour des led vertes